PLANTA BAIXA 2º PAVIMENTO
ESCALA 1:50

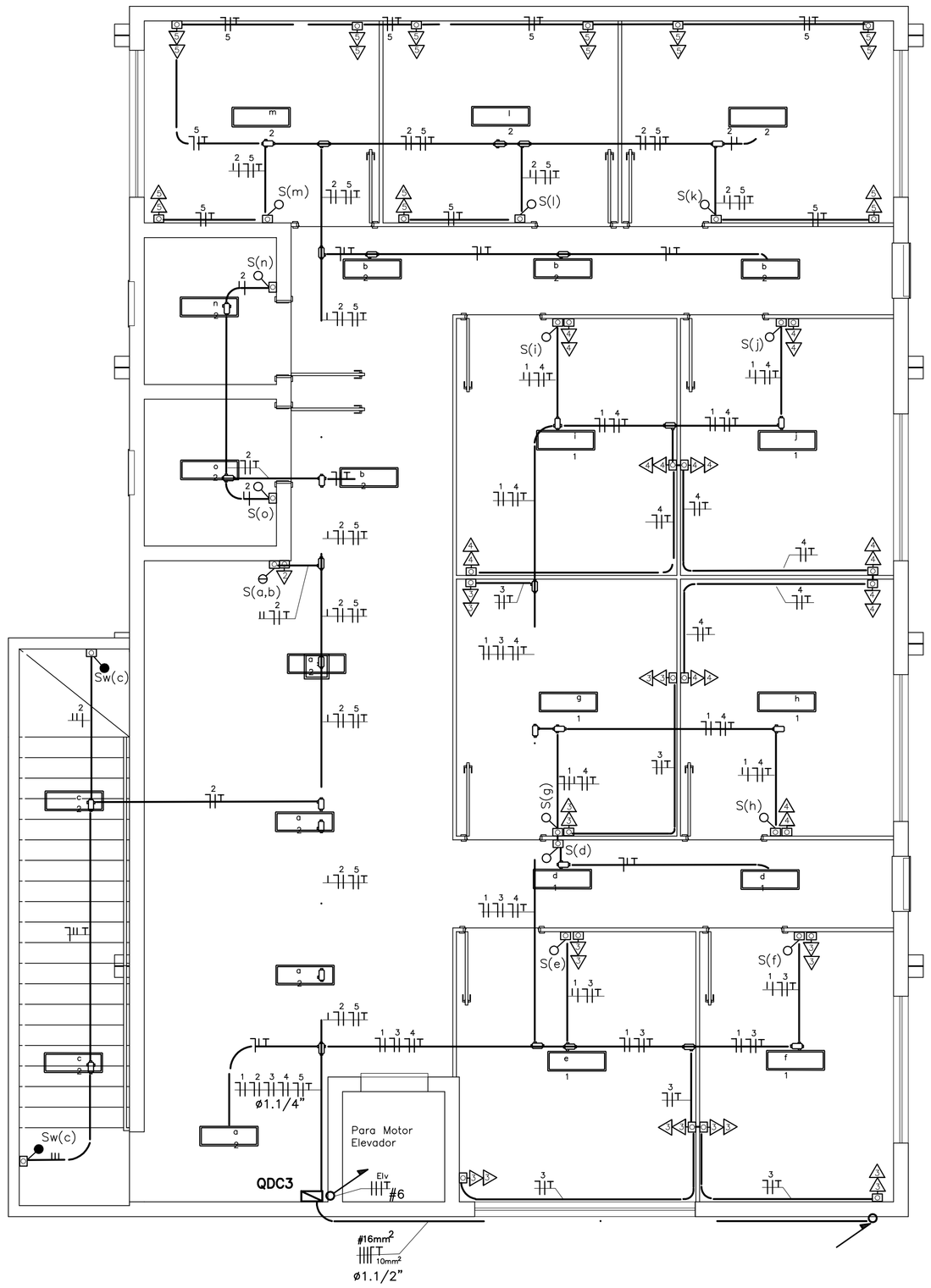

PLANTA BAIXA 2º PAVIMENTO
ESCALA 1:50

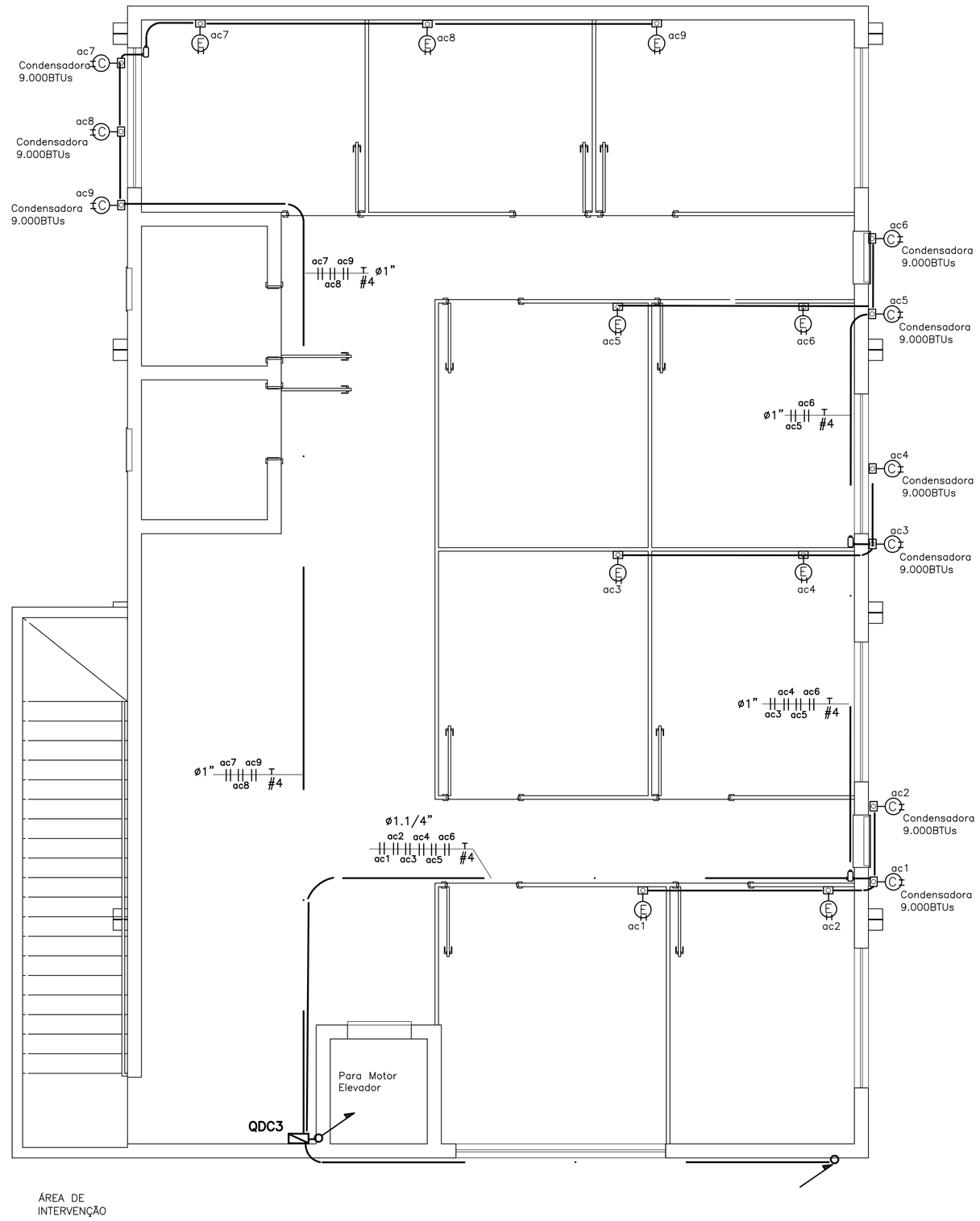

FIXAÇÃO DOS ELETRODUTOS
Sem escala

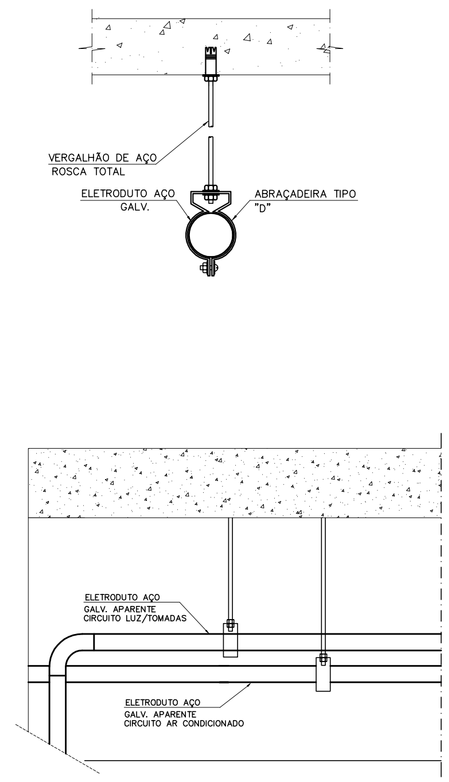

SIMBOLOGIA	
SIMBOLO	ESPECIFICAÇÃO
	CONDUTOR NEUTRO, FASE, RETORNO e TERRA
	LUMINÁRIA COMERCIAL COM ALETAS DE SOBREPOR COMPLETA, PARA DUAS (2) LÂMPADAS TUBULARES LED 2X18W–BTB, TEMPERATURA DA COR 6500K
	ELETRODUTO DE AÇO GALVANIZADO CONFORME ø3/4" QUANDO NÃO INDICADO EM PLANTA.
	ELETRODUTO DE PVC CORRUGADO CONFORME EMBUTIDO EM ALVENARIA. ø3/4" QUANDO NÃO INDICADO EM PLANTA
E	TOMADA 10A/250V~ PRETA EM CX. PVC 2x4" A 2,50m DO EIXO AO PISO PARA INSTALAÇÃO DO BLOCO AUTÔNOMO DE ILUMINAÇÃO DE EMERGÊNCIA
	CONDULETE MÚLTIPLO "X" OU "L" EM ALUMÍNIO SILICIO
	INTERRUPTORES SIMPLES DE 01, 02 TECLAS E TREX–WAY EM CONDULETE MÚLTIPLO A 1,20m DO EIXO AO PISO
	TOMADAS DUPLAS EM CAIXA 4X4 EM CONDULETE MÚLTIPLO A 0,30m DO EIXO AO PISO
	TOMADAS SIMPLES EM CONDULETE MÚLTIPLO A 1,20m DO EIXO AO PISO
	QUADRO DE DISTRIBUIÇÃO DE CIRCUITOS CONFORME DETALHES EM PROJETO
	01 TOMADA 20A/250V INSTALADA EM CX. 2x4" A 2,20m DO EIXO AO PISO IDENTIFICADA COM ETIQUETA "220V"

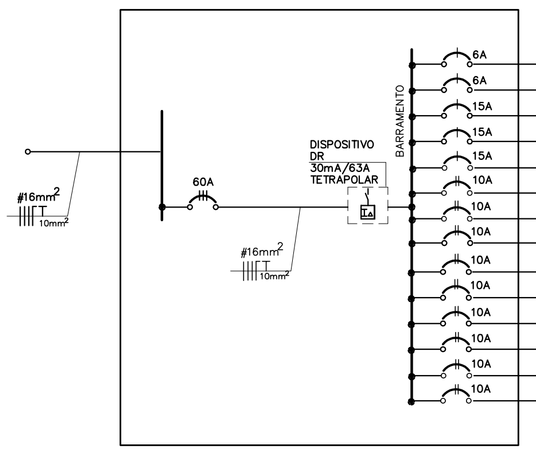

RELAÇÃO DE CARGAS DO QDC3

CIRC. Nº	TENSÃO (V)	CORRENTE (A)	COND. mm2	LUMINÁRIAS LED 1x12W	LUMINÁRIAS LED 1x18W	LUMINÁRIAS LED 1x32W	TOMADAS 100W	TOMADAS 300W	AR CONDICIONADO 9.000btu 1200W	AR CONDICIONADO 12.000btu 1.600W	AR CONDICIONADO 24.000btu 2800W	PLATAFORMA 3,0CV	CARGA CIRCUITO (kW)	CARGA CIRCUITO (kVA)	CARGA POR FASE (kVA) R	S	T	DENOMINAÇÃO
01	127	1,90	1,5	02		06							0,22	0,24	0,24			Iluminação
02	127	2,05	1,5	12		03							0,24	0,26		0,26		Iluminação
03	127	13,15	2,5				06	03					1,50	1,67	1,67			Tomadas salas 1, 2, 3
04	127	13,15	2,5				06	03					1,50	1,67		1,67		Tomadas salas 4, 5, 6
05	127	13,15	2,5				06	03					1,50	1,67			1,67	Tomadas salas 7, 8, 9
ac1	220	6,10	2,5						01				1,20	1,34	0,67	0,67		Ar Condicionado sala 1
ac2	220	6,10	2,5						01				1,20	1,34		0,67	0,67	Ar Condicionado sala 2
ac3	220	6,10	2,5						01				1,20	1,34	0,67		0,67	Ar Condicionado sala 3
ac4	220	6,10	2,5						01				1,20	1,34	0,67	0,67		Ar Condicionado sala 4
ac5	220	6,10	2,5						01				1,20	1,34		0,67	0,67	Ar Condicionado sala 5
ac6	220	6,10	2,5						01				1,20	1,34	0,67		0,67	Ar Condicionado sala 6
ac7	220	6,10	2,5						01				1,20	1,34	0,67	0,67		Ar Condicionado sala 7
ac8	220	6,10	2,5						01				1,20	1,34		0,67	0,67	Ar Condicionado sala 8
ac9	220	6,10	2,5						01				1,20	1,34	0,67		0,67	Ar Condicionado sala 9
Total														17,57	5,93	5,95	5,69	

OBS – Eletroduto não cotado 3/4"
Condutor não cotado 2,5mm²
Condutor circuitos 1 e 2 – 1,5mm²
Condutor retorno de fase – 1,5mm²
Tomadas de iluminação de emergência – 1,5mm²

Título/Conteúdo: PROJETO ELÉTRICO – 2º PAVIMENTO		
Nome do Empreendimento: CÂMARA MUNICIPAL DE BICAS	Finalidade	
Endereço: PRAÇA RAUL SOARES nº49	Bairro: CENTRO	Cidade: BICAS
Número/Data ART de projeto	Número/Data ART de execução	
Proprietário: CÂMARA MUNICIPAL DE BICAS	CNPJ: 04.240.938/0001–30	Telefone: (32) 3271–2973
Contratante: AFERRO ARQUITETURA E URBNANISMO LTDA – ME	CPF/Identidade: 20.736.547/0001–67	Telefone: (32) 98857–1986 (32) 98831–2461
Endereço para correspondência: PRAÇA RAUL SOARES nº49 – BICAS – CEP36600–000		
RT: Engenheiro Eletricista: GILDER MAROCO (32)99905–9966	CREA/Região: 54658/D – MG	Folha: 01/01